Zásuvka ArciTech

Rozměry přířezů a vrtání čela

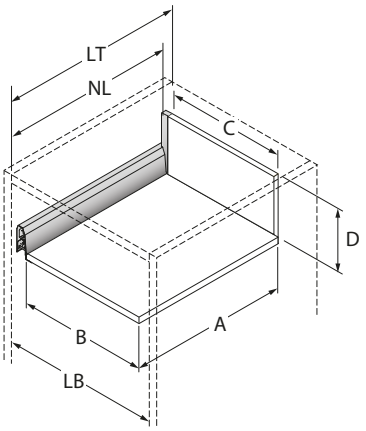

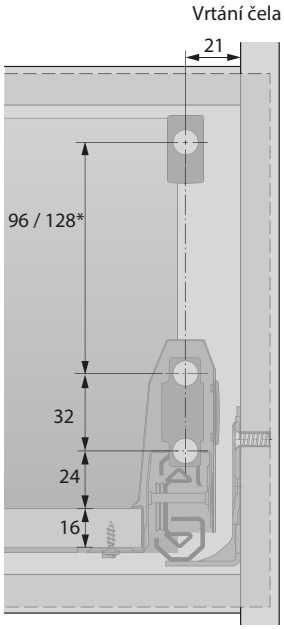

Zásuvka / výška (mm)	Rozměry			
	A	B	C	D
bez relingu / 94	NL - 24,5	LB - 78	LB - 89,5	84,5
s relingem / 186				176
s relingem / 218				208

LB - světlá šířka korpusu (mm)
NL - nominální délka zásuvky (mm)
A - hloubka dna
B - šířka dna
C - šířka zad
D - výška zad

* Rozměr 96 mm platí pro zásuvku výšky 186 mm
* Rozměr 128 mm platí pro zásuvku výšky 218 mm

Technické informace pro výsuv Actro

Podélný řez

Zásuvka a vysoká zásuvka

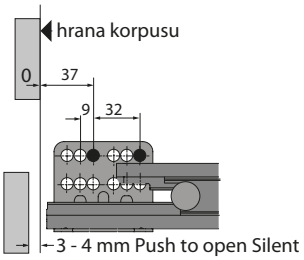

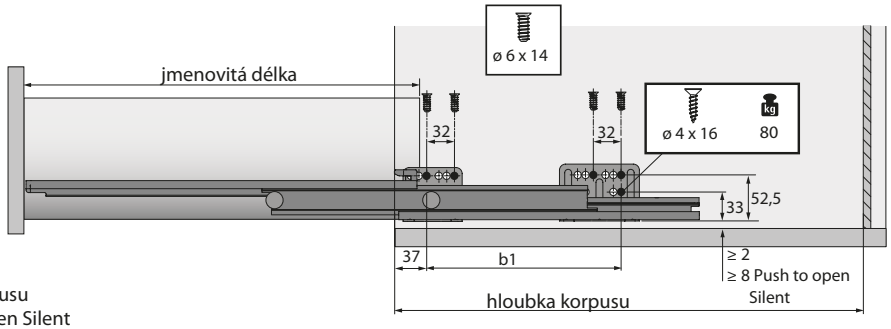

Vnitřní zásuvka a vnitřní vysoká zásuvka

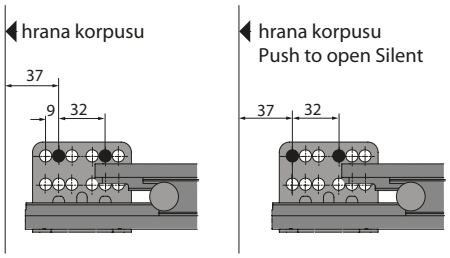

Jmenovitá délka (mm)	Rozteč otvorů b1 (mm)	Minimální hloubka korpusu	
		Zásuvka a vysoká zásuvka	Vnitřní zásuvka a vysoká zásuvka
450	192	453	462
500	224	503	512